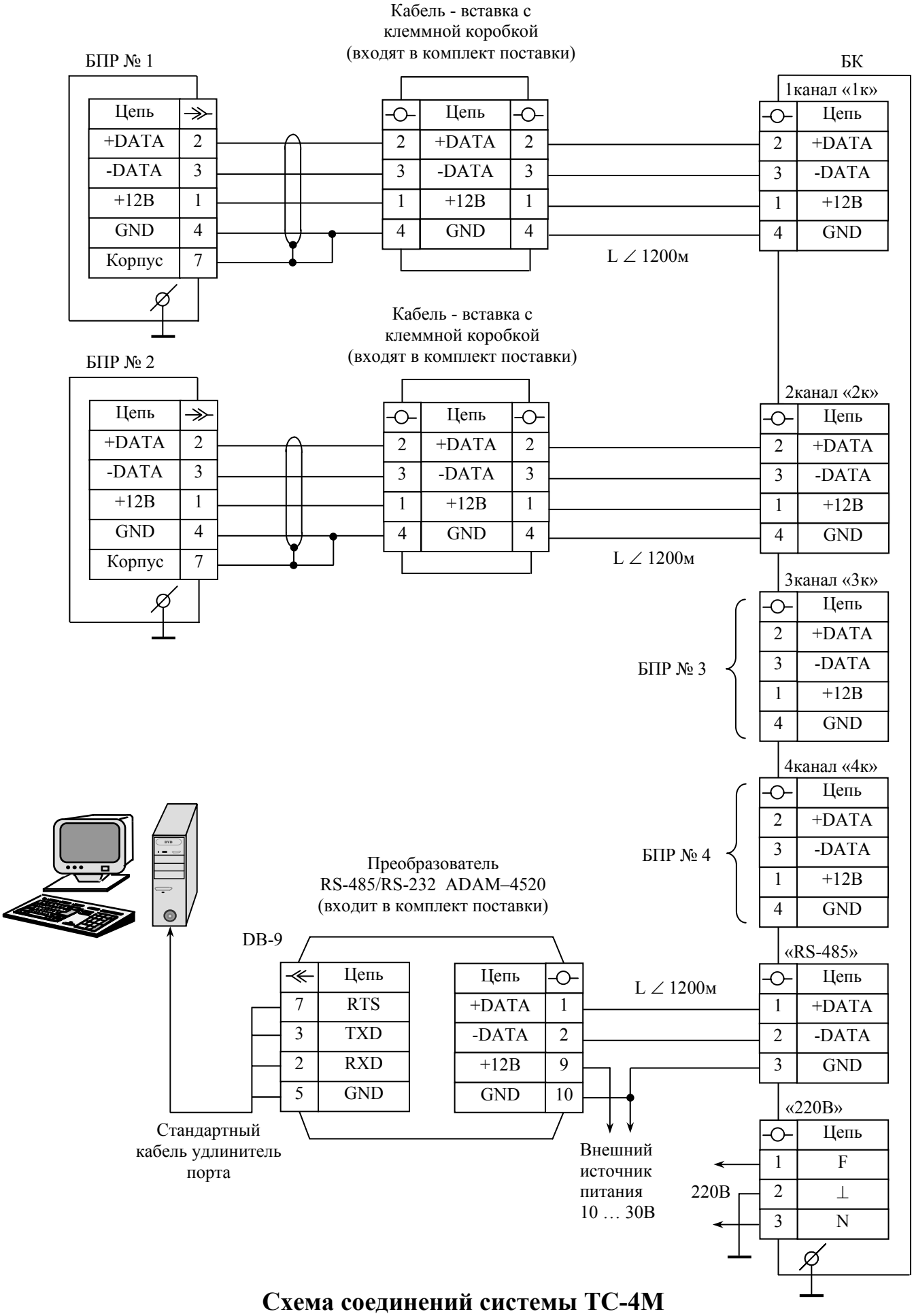

Схема соединений системы ТС-4М